polar print
Hjälpmedel och tjänster

Användarmanual

CANDY4 HD

20150129

www.polarprint.se

Innehållsförteckning

1 Vad är CANDY4 HD? 4

2 Säkerhetsföreskrifter 5

3 Vad finns i förpackningen? 6

4 Fysisk beskrivning 7

5 Kom igång 9

5.1 Ladda batteriet 9

5.2 Ta ut batteriet 9

5.3 Ta bort skyddsfilmen 10

5.4 Hur handtaget används 10

6 Använda CANDY4 HD 12

6.1 Ström på/av 12

6.2 Öka och minska förstoring 12

6.3 Ändra färgläge 13

6.4 Fokusering 13

6.4.1 Justera fokus 14

6.4.2 Ändra fokusläge 14

6.5 Frysa/spara bild 15

6.5.1 Frysa bild 15

6.5.2 Spara bild 15

6.5.3 Visa sparade bilder 16

6.6 Använda olika färglägen 16

6.6.1 Ställ in färgläge 17

6.6.2 Ändra färger 18

6.6.3 Inaktivera färgläge 18

6.6.4 Återaktivera färgläge 19

6.7 Klocka 19
6.7.1 Visa klockan 20
6.7.2 Ställa in klockan 20
6.8 Andra funktioner 20
6.8.1 Ändra ljusstyrkan på LCD-skärmen 20
6.8.2 Inställning av LED-belysning 21
6.8.3 Energisparläge 22
6.8.4 Pipljud På/Av 22
6.8.5 Återställning 23
6.9 Använda lässtödet 23
7 Felsökning 25
7.1 CANDY4 HD startar inte 25
7.2 CANDY4 HD startar men ingen bild visas 25
7.3 Autofokus fungerar inte 25
7.4 LCD-skärmen verkar smutsig trots rengöring 25
7.5 Stänga av pipljud 25
7.6 Bilden är för mörk eller för ljus 26
7.7 LCD-skärmen stängs plötsligt av 26
7.8 Batteriet fulladdat men enheten fungerar endast kort tid 26
8 Garanti 27

1 Vad är CANDY4 HD?

CANDY4 HD är ett handhållet elektroniskt förstoringsglas som förstorar små tecken för människor med nedsatt syn på en 4.3” skärm.

Utöver att förstora kan CANDY4 HD ändra text- och bakgrundsfärg för att förstärka bildkontrasten för mer behaglig läsning. Du kan också välja bland 5 olika färglägen.

Den kontinuerliga förstoringen med förstoringsnivå från 1.0x till 20x och en robust autofokus gör CANDY4 HD enkel att använda i alla miljöer.

2 Säkerhetsföreskrifter

Skydda både dig själv och CANDY4 HD genom att vidta följande försiktighetsåtgärder:

- Anslut inte strömadaptern till ett trasigt strömuttag. Det kan resultera i elchocker eller brand.
- Rör inte i strömadaptern med våta händer.
- Använd endast strömadaptern som följer med CANDY4 HD. Användning av en annan strömadapter kan förstöra enheten.
- Använd inte CANDY4 HD i fuktiga miljöer såsom badrum eller dusch. Detta för att förebygga skador som uppkommer på grund av fukt i enheten.
- Tryck inte på skärmen eller lägg tunga saker på CANDY4 HD. Detta kan skada CANDY4 HD, särskilt LCD-displayen.
- Försök inte ta isär eller reparera CANDY4 HD på egen hand. Allvarliga skador kan uppkomma och det ogiltigförklarar garantin.
- Batteriet är en förbrukningsvara och dess funktionalitet kan minska efter 6 månaders användning.
- Använd inte CANDY4 HD i direkt solljus eller i en väldigt varm eller kall miljö. Använd inte denna enhet under 0°C eller över 40°C.

3 Vad finns i förpackningen?

1. CANDY4 HD
2. Strömadapter
3. Bärväska
4. Lässtöd
5. Rengöringsduk för skärm
6. Användarmanual

4 Fysisk beskrivning

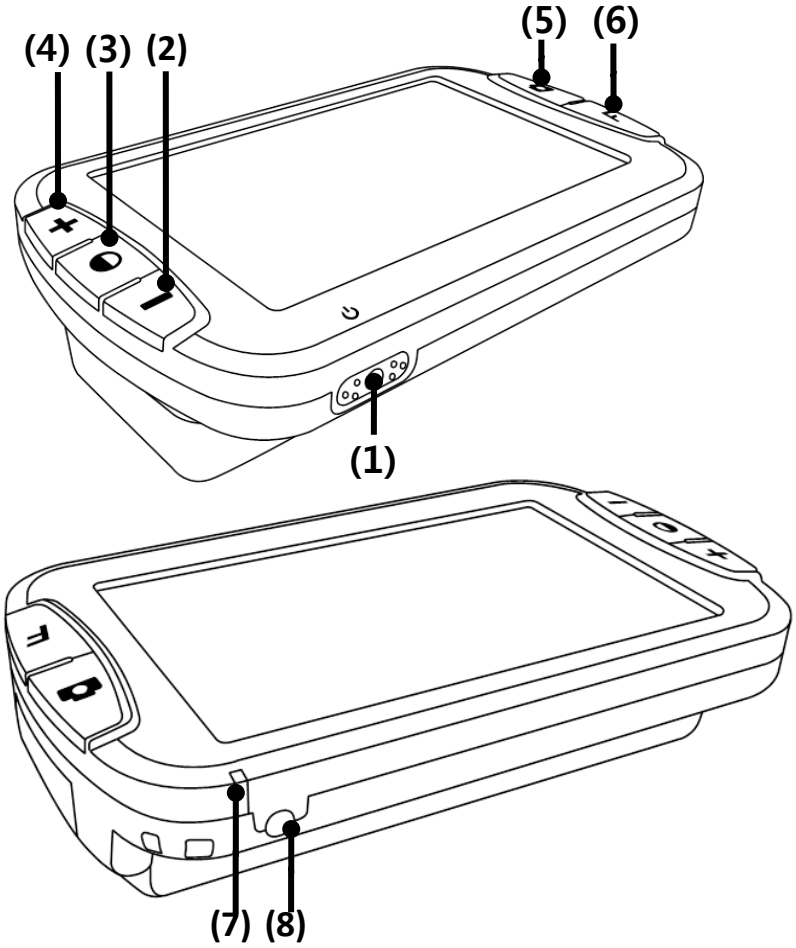

(1) Strömknapp

(2) Minska förstoring

(3) Färglägesknapp

(4) Öka förstoring

(5) Frysknapp

(6) Fokusknapp

(7) Batteridiod

(8) Anslutning för nätadapter

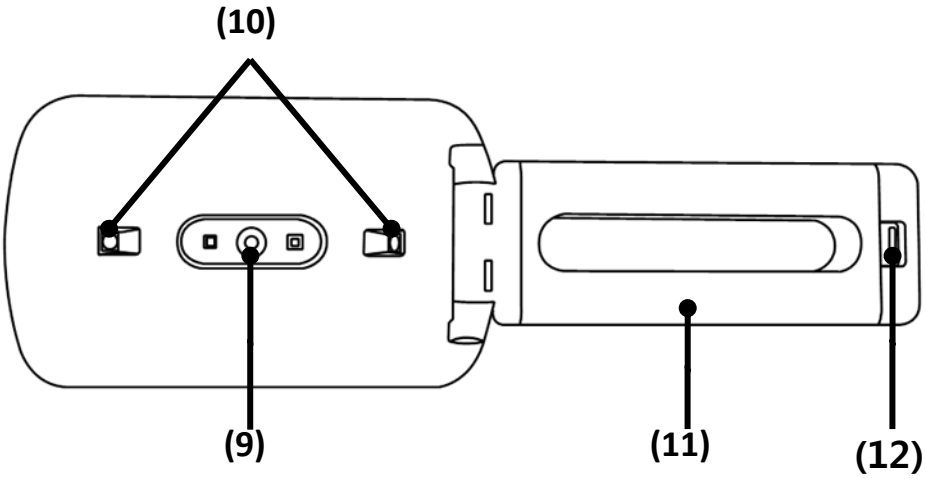

(9) Kamera

(10) LED-belysning

(11) Handtag

(12) Låsknapp för batteri

5 Kom igång

5.1 Ladda batteriet

Låt batteriet ladda fullt innan du använder CANDY4 HD första gången eller om det har gått en lång tid sedan du använde den.

- Anslut den medföljande strömadaptern till strömanslutningen på bilden nedan.

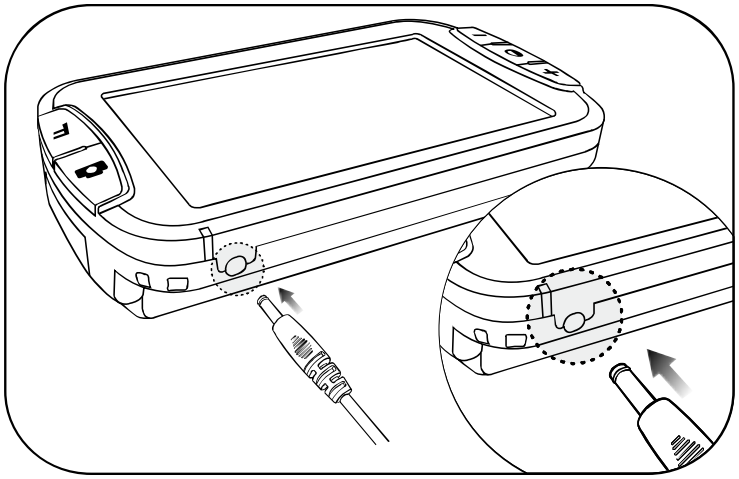

- Det tar **2,5 timmar** för batteriet att bli fulladdat.
- Batteriindikatorn visar ett rött ljus vid laddning och ett grönt ljus när den är fulladdad.
- När strömadaptern är ansluten utan ett batteri i enheten är det inte säkert att batteriindikatorn visar rätt status.

5.2 Ta ut batteriet

CANDY4 HD har ett löstagbart batteri.

- Tryck ner och håll inne **knappen för batterilåset** så som bilden nedan beskriver.

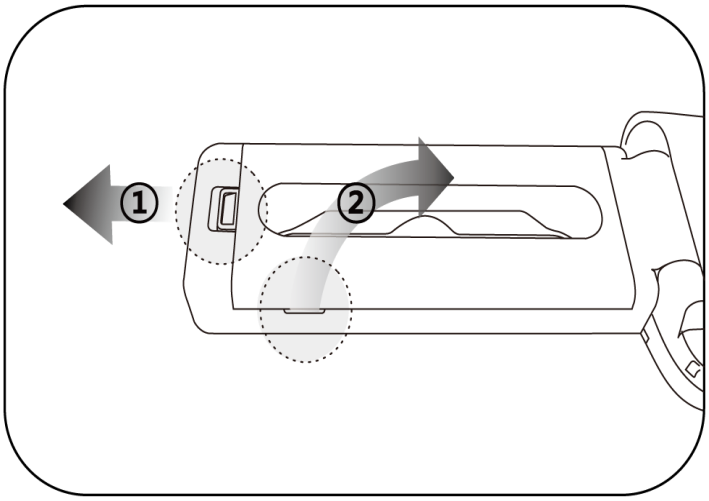

- Medan du håller ner **knappen för batterilåset**, placera dina fingrar i de små skårorna på varje sidan om handtaget och lyft upp för att lösgöra batteriet.

5.3 Ta bort skyddsfilmen

CANDY4 HD levereras med en skyddsfilm på LCD-skärmen. Ta bort denna skyddsfilm innan du använder enheten.

5.4 Hur handtaget används

CANDY4 HD är ergonomiskt utformad för att vara komfortabel för både höger- och vänsterhänta användare.

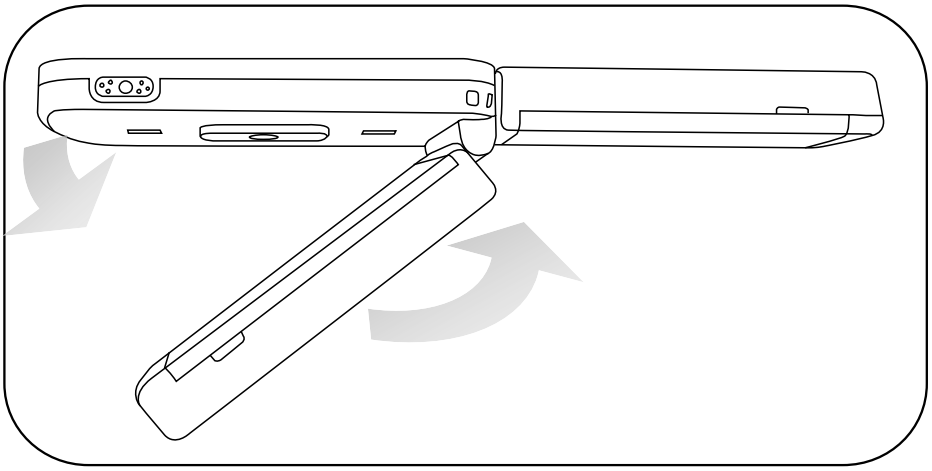

- Rotera handtaget så som bilden ovan visar.
- Rotera handtaget tills det är parallellt med enheten och du kommer att höra samt känna hur det klickar på plats.

6 Använda CANDY4 HD

6.1 Ström på/av

- För att starta enheten, tryck ner och håll inne **Strömknappen** som visas i bilden nedan i drygt 2 sekunder. Logotypen CANDY4 HD visas och efter ytterligare 3 sekunder aktiveras kameran.
- För att stänga av enheten, tryck ner och håll inne **Strömknappen** igen.

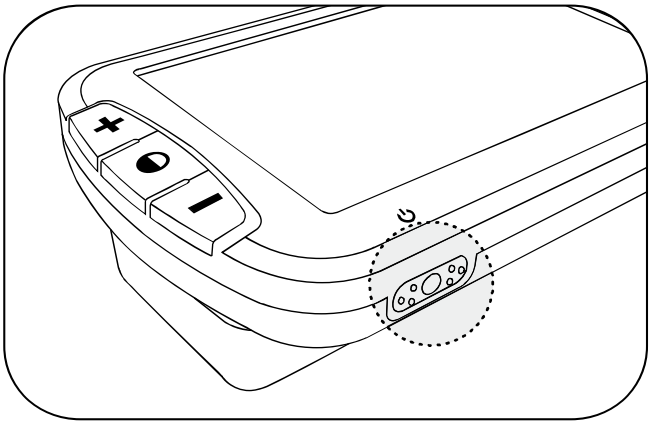

※ Kontrollera batteristatus

- När CANDY4 HD är igång visas en ikon med batteristatus på skärmen i några sekunder efter att laddningsbilden visas.
- Batteristatus för laddning visas i 5 nivåer: fullt, hög, medium, låg och väldigt låg.
- När batterinivån är väldigt låg blinkar statusikonen för att indikera att enheten behöver laddas.

6.2 Öka och minska förstoring

Eftersom tryckt material finns i olika storlekar samt med olika teckensnitt kan förstoringsnivån ändras för att få optimal storlek på texten eller bilden som undersöks.

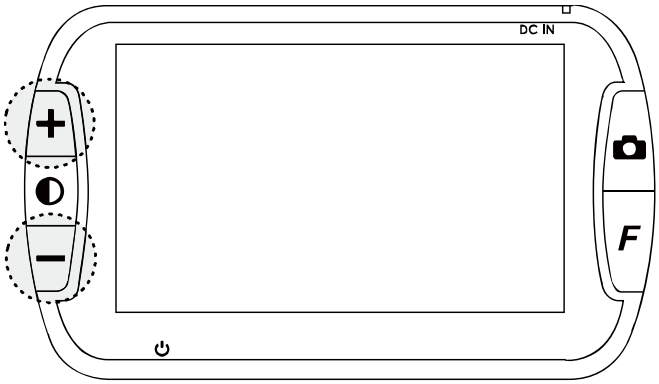

- Tryck på knappen **Öka förstoring (+)** för att öka förstoringsnivån.
- Tryck på knappen **Minska förstoring (-)** för att minska förstoringsnivån.

6.3 Ändra färgläge

Du kan ändra färgen på texten samt bakgrunden för att förstärka bilder eller text så att det passar dina behov.

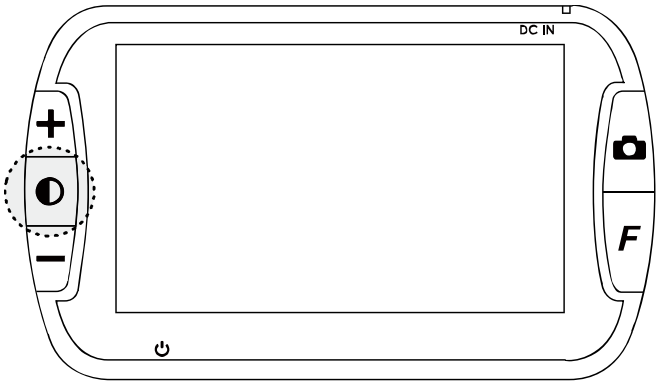

- Tryck på **Färglägesknappen** för att välja ett färgläge.
- Det finns 5 olika färglägen att välja bland. Alla färglägen förutom naturliga färger kan ställas in av användaren. Detta beskriv i avsnittet ”6-6 Använda olika färglägen”.
- Notera: läget omvänd gråskala används för att läsa dokument med låg kontrast.

6.4 Fokusering

CANDY4 HD är utrustad med autofokus som automatisk ställer in kamerans fokus för tydligast möjliga bild.

Notera: Om objektet som betraktas är glansigt eller transparent kan det bli svårt för autofokusen. I dessa fall kan du behöva använda manuell fokusering. Se beskrivning nedan.

6.4.1 Justera fokus

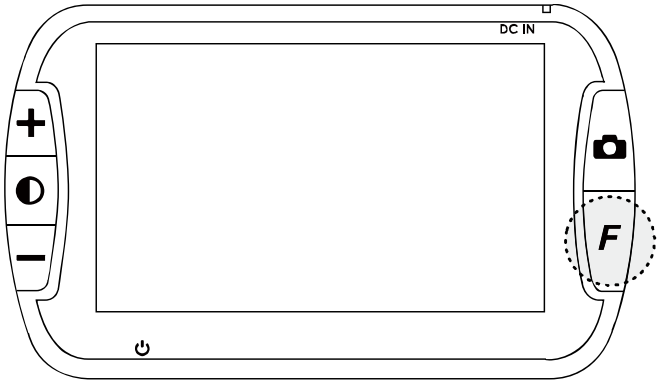

- Tryck på **Fokusknappen** för att fokusera om bilden ej är i fokus.
- **Fokusknappen** fungerar oavsett om enheten är i autofokusläge eller manuellt fokusläge.

6.4.2 Ändra fokusläge

Du kan växla mellan autofokus samt manuellt fokusläge genom att trycka på och hålla inne **Fokusknappen**. Medan **Fokusknappen** är nedtryck, tryck på **Färglägesknappen**.

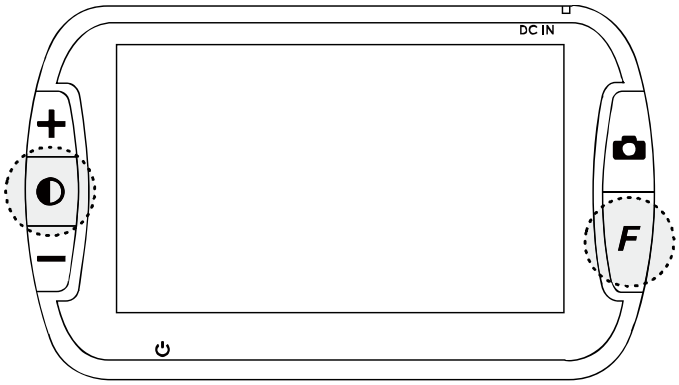

- **Manuellt fokusläge (Single Focus mode)**

Fokus justeras endast när du trycker in **Fokusknappen**.

- **Autofokusläge (Auto Focus mode)**

Fokus justeras automatiskt och kontinuerligt vid användning av enheten.

Notera: standardinställningen är autofokusläge.

6.5 Frysa/spara bild

Använd funktionen Frysa/Spara när du behöver återkomma till samma bild igen. T ex telefonnummer, adresser, instruktioner etc.

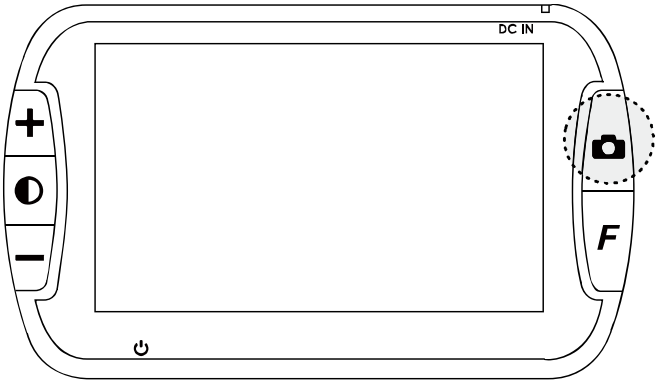

6.5.1 Frysa bild

- Tryck på **Frysknappen** för att ta en stillbild. CANDY4 HD fryser bilden som stannar kvar på skärmen även efter att knappen släpps.
- Tryck på **Frysknappen** igen för att släppa bilden och återgå till liveläget.

6.5.2 Spara bild

- När du tittar på en fryst bild kan du spara den genom att hålla inne **Frysknappen** i mer än 2 sekunder. Då sparas den frysta bilden i minnet. Ikonen nedan visas när bilden sparas.

[Sparar bilden]

- Endast 5 bilder kan sparas. Om ytterligare en bild sparas ersätts automatiskt den äldsta av de redan sparade bilderna.

6.5.3 Visa sparade bilder

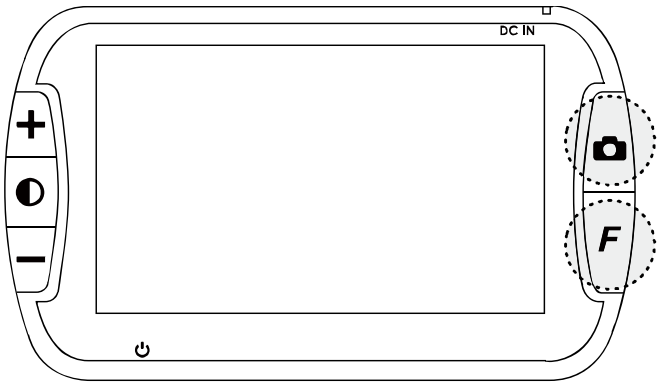

- Tryck samtidigt på **Frysknappen** och **Fokusknappen** för att visa sparade bilder.
- Om du fortsätter att hålla in **Fokusknappen** kan du bläddra bland de sparade bilderna i den ordning de sparades i.
- Om det inte finns några sparade bilder visas en ikon samt texten ”Inga sparade bilder”.

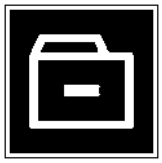

[Inga sparade bilder]

- När du tittar på en sparad bild kan du förstora den genom att trycka på knappen **Öka förstoring**.
- För att avsluta visningen av sparade bilder, tryck samtidigt på **Fokusknappen** och **Frysknappen** igen.

6.6 Använda olika färglägen

Du kan välja den färgkombination som bäst passar dina behov. Du kan också inaktivera färglägen som inte passar dig.

Det finns 5 färglägen som standard:

- Naturliga färger
- (Val 1) Vitt på svart
- (Val 2) Svart på vitt
- (Val 3) Omvänd gråskala
- (Val 4) Gult på svart

Växla färgläge genom att trycka på **Färglägesknappen**.

6.6.1 Ställ in färgläge

Alla färglägen förutom naturliga färger kan ändras.

- Tryck på **Färglägesknappen** i mer än 3 sekunder så visas fönstret inställning av färgläge. I detta fönster kan du utföra följande.

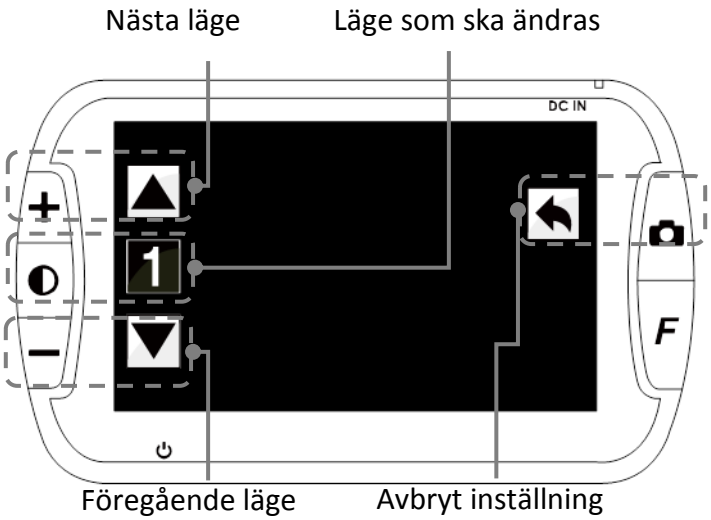

[Fönster för inställning av färgläge]

- Växla till läget som du vill förändra med knapparna **Öka** och **Minska förstoring**. Siffran som visas på skärmen är den siffra som läget har över tillgängliga lägen.
- Tryck på **Färglägesknappen** för att välja läget som ska förändras eller tryck på **Frysknappen** för att återgå till liveläget.

6.6.2 Ändra färger

- Fönstret för färginställning visas när du har valt läget som ska förändras.

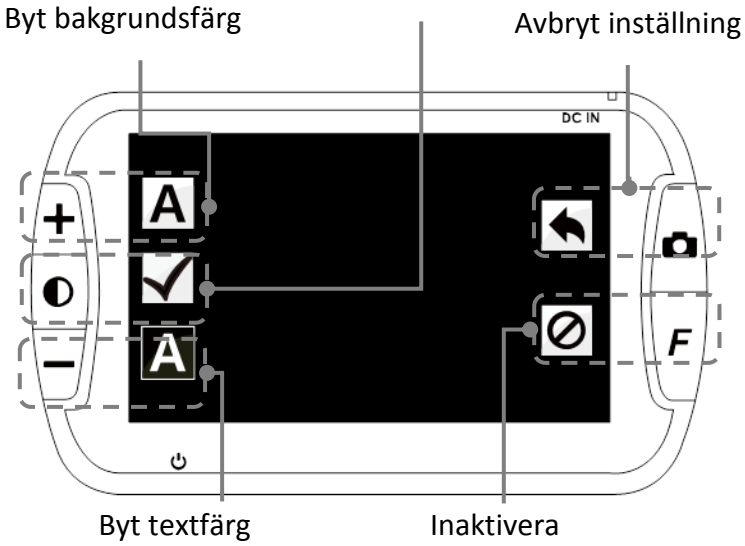

[Fönster för färginställning]

- Tryck på knappen **Öka förstoring** för att byta bakgrundsfärg. Tryck på knappen **Minska förstoring** för att byta textfärg.
- Du kan välja bland 10 färger: svart, vit, gul, blå, grön, röd, magenta, turkos, gråskala, omvänd gråskala. Bakgrundsfärgen och textfärgen får ej vara densamma. Om färgerna är desamma visas de inte på skärmen.
- Tryck på **Färglägesknappen** när den önskade kombinationen visas. Dina inställningar sparas som ett valbart färgläge och du återvänder till fönstret för inställning av färgläge.

6.6.3 Inaktivera färgläge

Du kan inaktivera färglägen som du inte har användning av och låta de du använder vara kvar.

- Tryck på **Färglägesknappen** i mer än 3 sekunder. Fönstret för inställning av färglägen visas.
- Använd knapparna **Öka** och **Minska förstoringen** för att navigera till färgläget som du vill inaktivera och tryck på **Färglägesknappen**.
- Notera: färgläge nummer 1 är alltid aktiverat.

- Tryck på **Fokusknappen** för att inaktivera det valda färgläget. Skärmen återgår till fönstret för inställning av färglägen. I bilden nedan visas hur inaktivering indikeras.

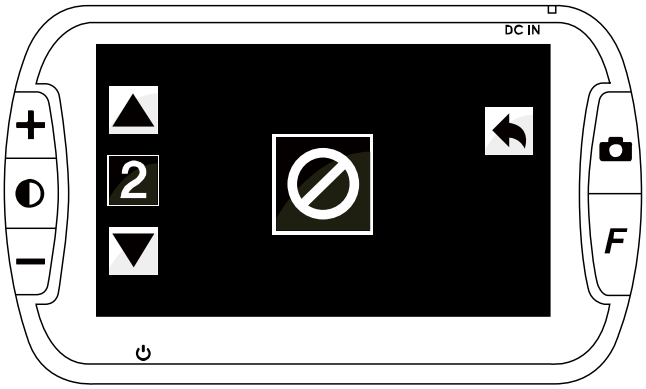

- Tryck på **Frysknappen** för återvända till liveläget.

6.6.4 Återaktivera färgläge

Du kan återaktivera färglägen som du behöver igen.

- Tryck ner och håll inne **Färglägesknappen** i mer än 3 sekunder.
- Använd knapparna **Öka** och **Minska förstoring** för att navigera till läget som du vill återaktivera.
- Tryck på **Färglägesknappen** för att välja det. Tryck på **Färglägesknappen** igen för att återaktivera det inaktiverade läget.
- Tryck på **Frysknappen** får att återgå till liveläget.

6.7 Klocka

CANDY4 HD har en tydlig klocka som kan visas på skärmen.

6.7.1 Visa klockan

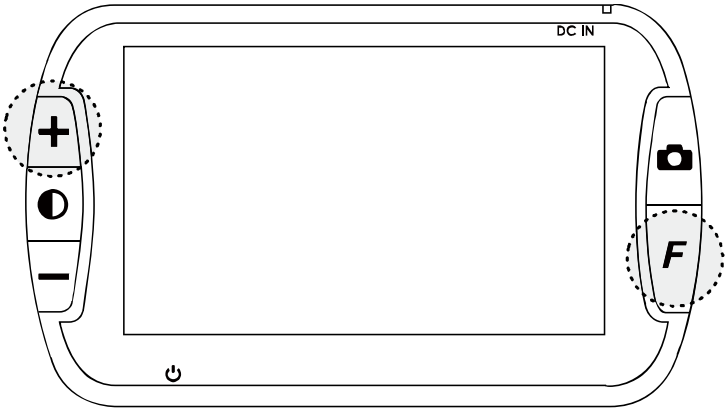

- Tryck på knappen **Minska förstoring** medan **Fokusknappen** hålls nedtryckt. Klockan visas i 3 sekunder på skärmen.

6.7.2 Ställa in klockan

- Ställ in tiden genom att trycka på knappen **Öka förstoring** medan **Fokusknappen** hålls nedtryckt tills klockan visas. Upprepa detta tills siffrorna som visar tiden börjar blinka.
- Tryck på knappen **Öka förstoring** för att ändra timme. Timmar anges från 01 till 12.
- Tryck på **Frysknappen** för att ändra minut. Minuter anges från 00 till 59.
- Spara inställningarna och avsluta tidsinställningen genom att trycka på **Färglägesknappen**.

6.8 Andra funktioner

6.8.1 Ändra ljusstyrkan på LCD-skärmen

Du kan ändra ljusstyrkan på LCD-skärmen så att den passar dina behov.

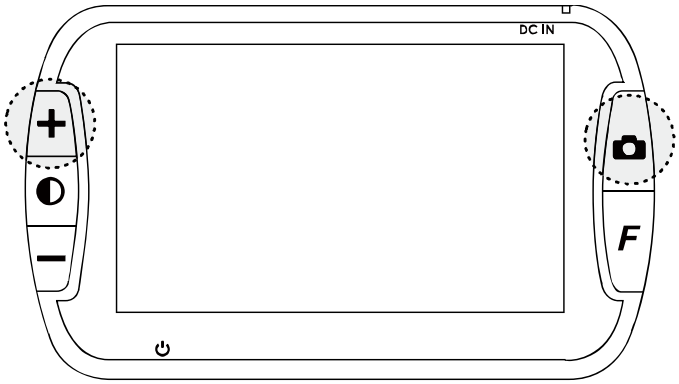

- Tryck på knappen **Öka förstoring** medan **Frysknappen** hålls nedtryckt.
- Du kan välja mellan 3 olika ljusstyrkor genom att fortsätta trycka på knappen **Öka förstoring**. Nivå 3 är den högsta ljusstyrkan.

6.8.2 Inställning av LED-belysning

LED-belysningen kan ändras för att passa rådande förhållanden.

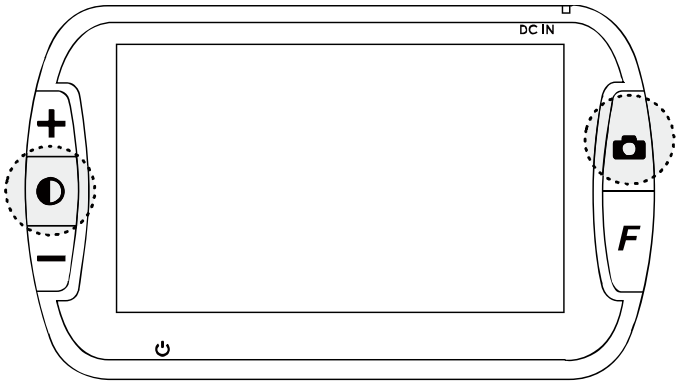

- Tryck på **Färglägesknappen** medan **Frysknappen** hålls nedtryckt.
- Fortsätt trycka på **Färglägesknappen** för att växla mellan de olika inställningarna för LED-belysningen: Automatisk LED, LED alltid av, LED alltid på. När inställningen för LED-belysningen ändras visas en ikon på skärmen.

[Automatisk LED]

[LED alltid på]

[LED alltid av]

- När läget automatisk är valt kommer LED-belysningen automatiskt att aktiveras när du tittar på objekt på nära håll samt stängas av när du lyfter upp enheten.
- LED alltid på är standardinställningen och CANDY4 HD återgår alltid till denna inställning när enheten startas om.

6.8.3 Energisparläge

Energisparläget aktiveras för att spara batteri när CANDY4 HD är igång men inte används på en stund.

- Om CANDY4 HD är igång men inte har används på över 2 minuter aktiveras energisparläget vilket stänger av skärmen.
- När energisparläget är aktivt blinkar batteriindikatorn rött.
- Så snart du rör enheten eller trycker på en knapp inaktiveras energisparläget och skärmen går igång.
- Om CANDY4 HD förblir i energisparläget i mer än 3 minuter kommer enheten att stängas av helt.

- **Energisparläge På/Av**
- När CANDY4 HD är avstängd, tryck ner och håll inne **Strömknappen**, **Öka förstoringen** samt **Minska förstoringen**.
- En ikon som visar status för energisparläget dyker upp nere till vänster på skärmen. När energisparläget är på är ikonen grön. Om energisparläget är av är ikonen röd.
- Standardinställningen är energisparläge på.

6.8.4 Pipljud På/Av

Som standard piper CANDY4 HD när du trycker på knappar eller ändrar inställningar. Det går dock att stänga av dessa pipljud om man önskar.

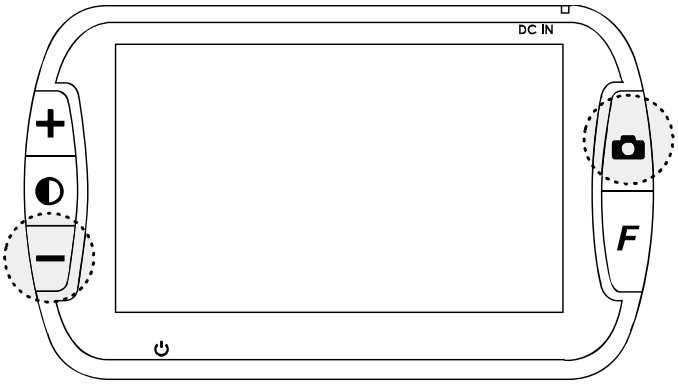

Tryck på knappen **Minska förstoring** medan du håller **Frysknappen** nedtryckt för att växla mellan pipljud på eller av. En ikon visas på skärmen beroende på inställning.

[Pipljud på]

[Pipljud av]

6.8.5 Återställning

Om du tycker att bilden på CANDY4 HD inte verkar vara inställd korrekt, men du vet inte vilken inställning som har ändrats, kan du återställa enheten till fabriksinställningar.

- När enheten är avstängd, tryck ner och håll inne **Strömknappen** samt **Fokusknappen** i mer än 2 sekunder.
- När CANDY4 HD sedan startar är fabriksinställningarna återställda.
- Notera: alla sparade bilder raderas när fabriksinställningarna återställs

6.9 Använda lässtödet

CANDY4 HD kan placeras i lässtödet för att läsa böcker eller tidningar mer komfortabelt.

Placera CANDY4 HD i lässtödet så att gångjärnet för det vikbara handtaget passar i håligheten i överkanten på lässtödet.

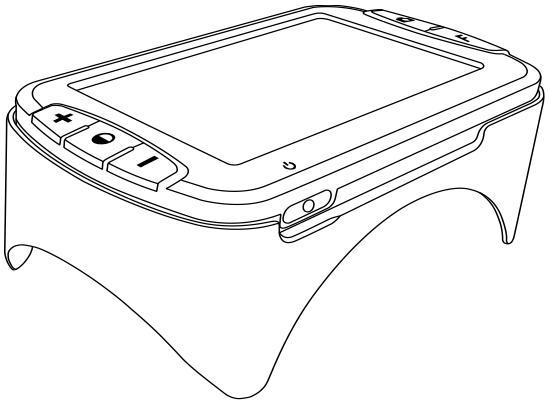

[CANDY4 HD liggande på lässtödet]

- När enheten har placerats i lässtödet är minsta förstoringsnivå 2x och maximal förstoringsnivå 8x.
- Om materialet är glansigt kan blänk uppstå vilket oftast ger upphov till försämringar i delar av bilden.

7 Felsökning

7.1 CANDY4 HD startar inte

- Om batteriet laddas ur helt kommer enheten inte att starta. Det kan då verka som om CANDY4 HD är trasig.
- Anslut nätadaptern och ladda batteriet i minst två och en halv timme.

7.2 CANDY4 HD startar men ingen bild visas

- Det kan hända att **Frysknappen** råkat tryckas in så att bilden har fryst och därför ger intryck av att enheten är ur funktion. Om så är fallet kan du inaktivera det genom att trycka på **Frysknappen** igen.
- Efter 2 minuters inaktivitet går enheten ner i energisparläge vilket släcker bildskärmen. Flytta enheten eller tryck på valfri knapp för att avbryta energisparläget.

7.3 Autofokus fungerar inte

- Om fokusläget är inställt på manuellt fokus kommer kameran endast att fokusera när du trycker på **Fokusknappen**. Tryck på **Färglägesknappen** medan **Fokusknappen** är nedtryckt för att ändra autofokusläge.

7.4 LCD-skärmen verkar smutsig trots rengöring

- Om det är damm på kameralinsen kan bilden verka vara ur fokus och autofokusfunktionen kan få problem. Du kan rengöra kameran med den medföljande putsduken.

7.5 Stänga av pipljud

- När knappar trycks in hörs pipljud. För att stänga av dessa ljud, tryck på knappen **Minska förstoring** medan **Frysknappen** hålls nedtryckt. Upprepa proceduren för att aktivera ljuden igen.

7.6 Bilden är för mörk eller för ljus

- Tryck på knappen **Öka förstoring** medan **Frysknappen** hålls intryckt för att ändra ljusstyrkan för skärmen. Ljusstyrkan kan ställas in i 3 nivåer. Högre nivå betyder ljusare bild.
- Det är rekommenderat att du aktivera LED-belysningen när du använder CANDY4 HD med handtaget infällt eftersom det annars oftast blir mörkt.

7.7 LCD-skärmen stängs plötsligt av

- CANDY4 HD går in i energisparläge när den inte har använts i över 2 minuter. Flytta enheten eller tryck på valfri knapp för att avbryta energisparläget. Om CANDY4 HD förblir inaktiv i ytterligare 3 minuter kommer enheten att stängas av helt och du måste starta enheten för att använda den igen.
- Om batteriet är helt urladdat kommer enheten att stänga av. Anslut nätadaptern och ladda batteriet i ungefär två och en halv timme innan du provar igen.

7.8 Batteriet fulladdat men enheten fungerar endast kort tid

- Det uppladdningsbara batteriet kan vara förbrukat. Livslängden för batterier sänks när de har laddats många gånger samt använts under lång tid.
- Om batteriets livslängd blir för kort kan batteriet bytas ut. Om batteriet är äldre än sex månader är det användaren som står för kostnaden för ett nytt batteri.
- För att maximera batteritiden, undvik att ladda ur batteriet helt alltför ofta. Ladda istället upp batteriet ofta istället för att låta det ladda ur helt.

8 Garanti

CANDY4 HD har 3 års garanti.

Garantin täcker inte problem som uppkommit på grund av felaktig användning såsom skador vid oförsiktig hantering eller demontering av enheten.

Garantitiden för batteriet är 6 månader. Skador som orsakas av användaren såsom skador efter att enheten har tappats, placerats under tunga föremål, drabbats av vätska etc., omfattas inte av garantin. Dessa skador repareras på användarens bekostnad.

Polar Print

Teknisk hjälp och support
Tel 020-82 69 13

info@polarprint.se
help@polarprint.se

Region nord

Huvudkontor, Luleå
Polar Print
Box 950
971 28 LULEÅ
Tel 0920-20 34 30

Umeå
Tvistevägen 47 C
907 36 UMEÅ
Tel 090-13 95 72

Region öst

Stockholm
Rosterigränd 14
117 61 STOCKHOLM
Tel 08-442 42 70

Region väst

Göteborg
Tel 070-241 69 89

Region syd

Malmö
Gasverksgatan 2
211 29 Malmö
Tel 040-97 17 00

Växjö
Merkuriusvägen 3
352 64 Växjö
Tel 0470-39030